T: +49 89 726090-60 · verkauf@artgmbh.com · www.artgmbh.com

## HSR

Kühlkörper-Spreiz-Befestigung
*Heatsink snap mounts*

**Standard-Material:**
PA UL-94 V-2 ■ schwarz
-40°C bis +75°C

| Art.-Nr. schwarz | Artikel-Bez. | $B_{CH}$ Ø | L | FL ca. | AD Ø | KH | FH | Farbe |
|---|---|---|---|---|---|---|---|---|
| NEW 48702 | HSR 030085-SR-F | 3,0 | 8,5 | 8,5 | 5,0 | 0,8 | 2,5 | ■ |
| 19308 | HSR 030115-SR-F | 3,0 | 11,5 | 8,5 | 5,0 | 0,8 | 2,5 | ■ |

*weitere Abmessungen u. Federlängen a. A. · ØB = Bohrung · Unit: mm · MOQ 100x*

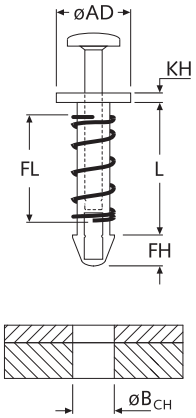


## HSR

Kühlkörper-Befestigung, mit Feder
*Spring-loaded heatsink mounts*

**Standard-Material:**
PA UL-94 V-2 ■ schwarz
-40°C bis +75°C

| Art.-Nr. schwarz | Artikel-Bez. | $B_{CH}$ Ø | L | FL ca. | AD Ø | KH | FH | H | Farbe |
|---|---|---|---|---|---|---|---|---|---|
| 19309 | HSR 030096-BS-F | 3,0 | 9,6 | 9,6 | 6,0 | 1,8 | 2,5 | 4,1 | ■ |
| 19310 | HSR 030096-BX-F | 3,0 | 9,6 | 9,6 | 4,3 | 5,8 | 3,5 | 8,6 | ■ |

*weitere Abmessungen u. Federlängen a. A. · ØB = Bohrung · Unit: mm · MOQ 100x*

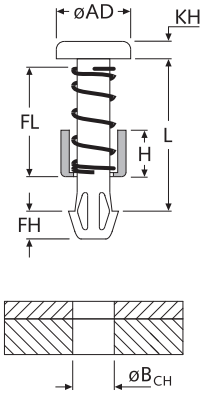


## SLP-125

Kühlkörper-Befestigung / Montageknopf
*Heatsink mount snap rivets*

**Standard-Material:**
PA UL-94 V-2 □ natur
-40°C bis +75°C

| Art.-Nr. natur | Artikel-Bez. | $B_{CH}$ Ø | $MS_{CH}$ | L | AD Ø | KH | FH | W | Farbe |
|---|---|---|---|---|---|---|---|---|---|
| 43579 | SLP-125-2,0mm-01 | 3,0 | 2,0 | 2,2 | 5,5 | 1,2 | 2,5 | 2,9 | □ |
| 43580 | SLP-125-2,4mm-01 | 3,0 | 2,4 | 2,5 | 6,4 | 1,2 | 2,5 | 2,9 | □ |
| 43581 | SLP-125-2,8mm-01 | 3,0 | 2,8 | 3,0 | 6,4 | 1,2 | 2,5 | 2,9 | □ |
| 19319 | SLP-125-3,4mm-01 | 3,0 | 3,4 | 3,5 | 6,4 | 1,2 | 2,5 | 2,8 | □ |
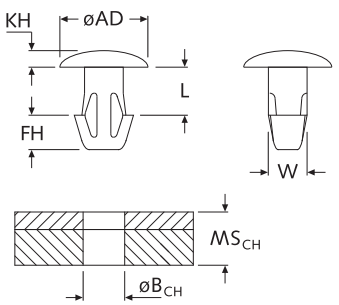
*weitere Abmessungen, Materialien u. Farben a. A. · Unit: mm · MOQ 100x*